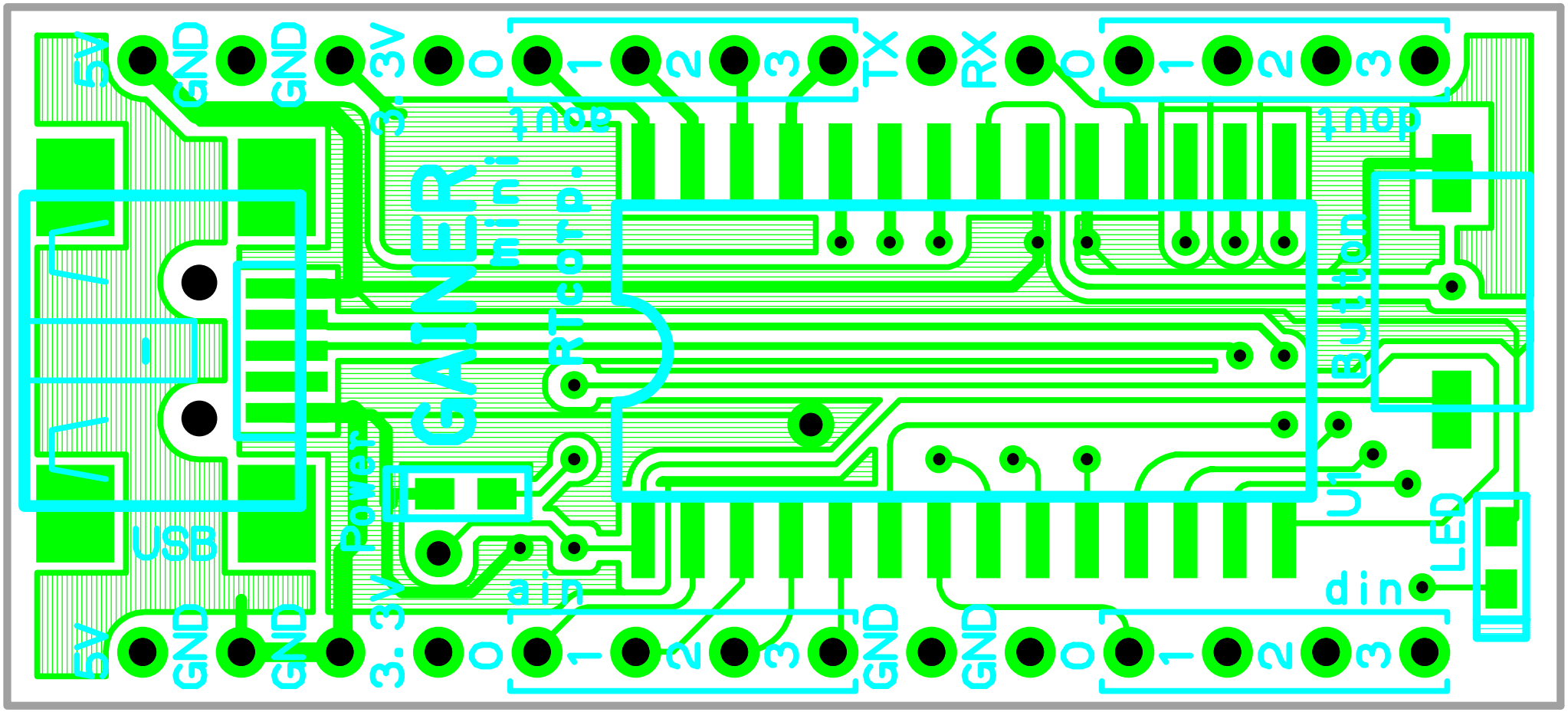

MINIGAINER_REV5　　全体画面イメージ　2008/10/15 18:20:48

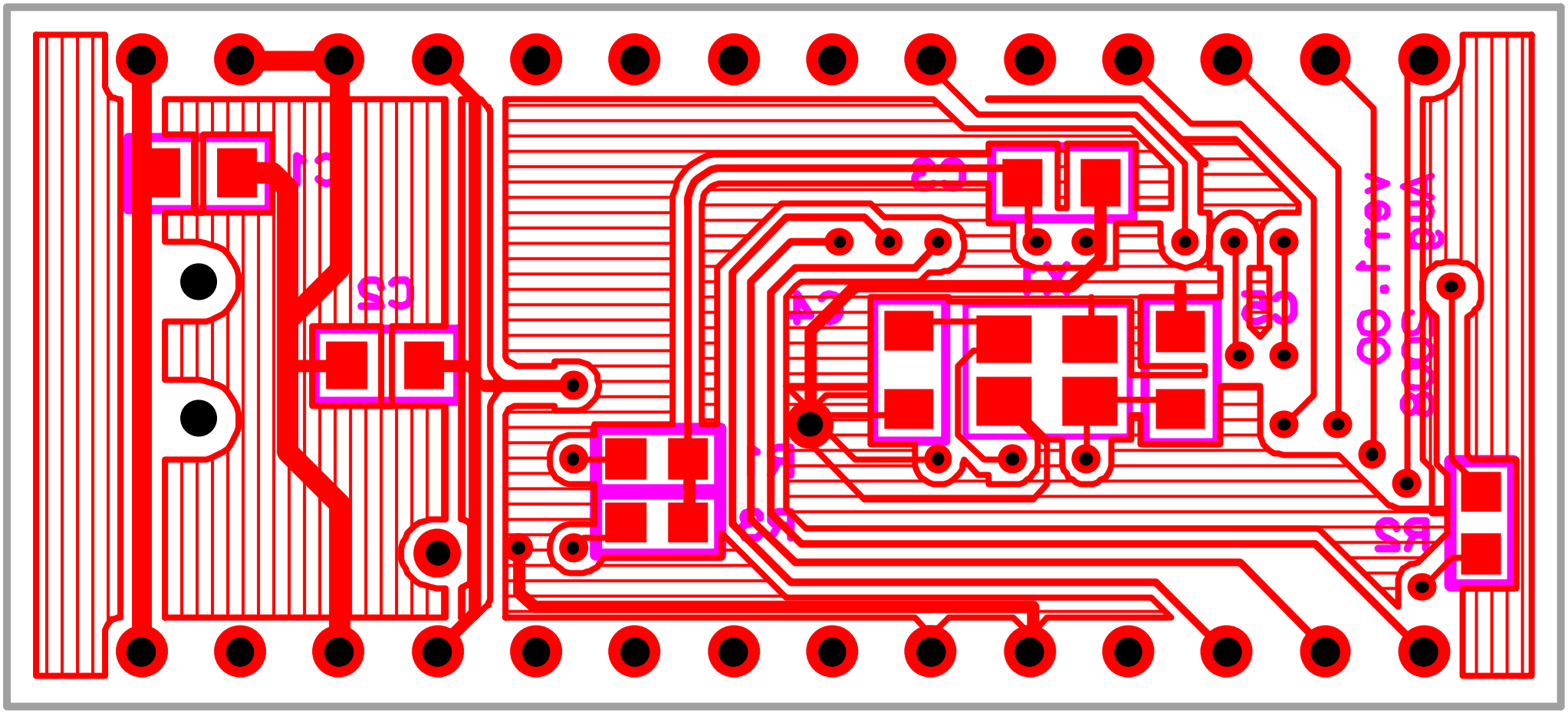

MINIGAINER_REV5　　全体画面イメージ　2008/10/15 18:23:30

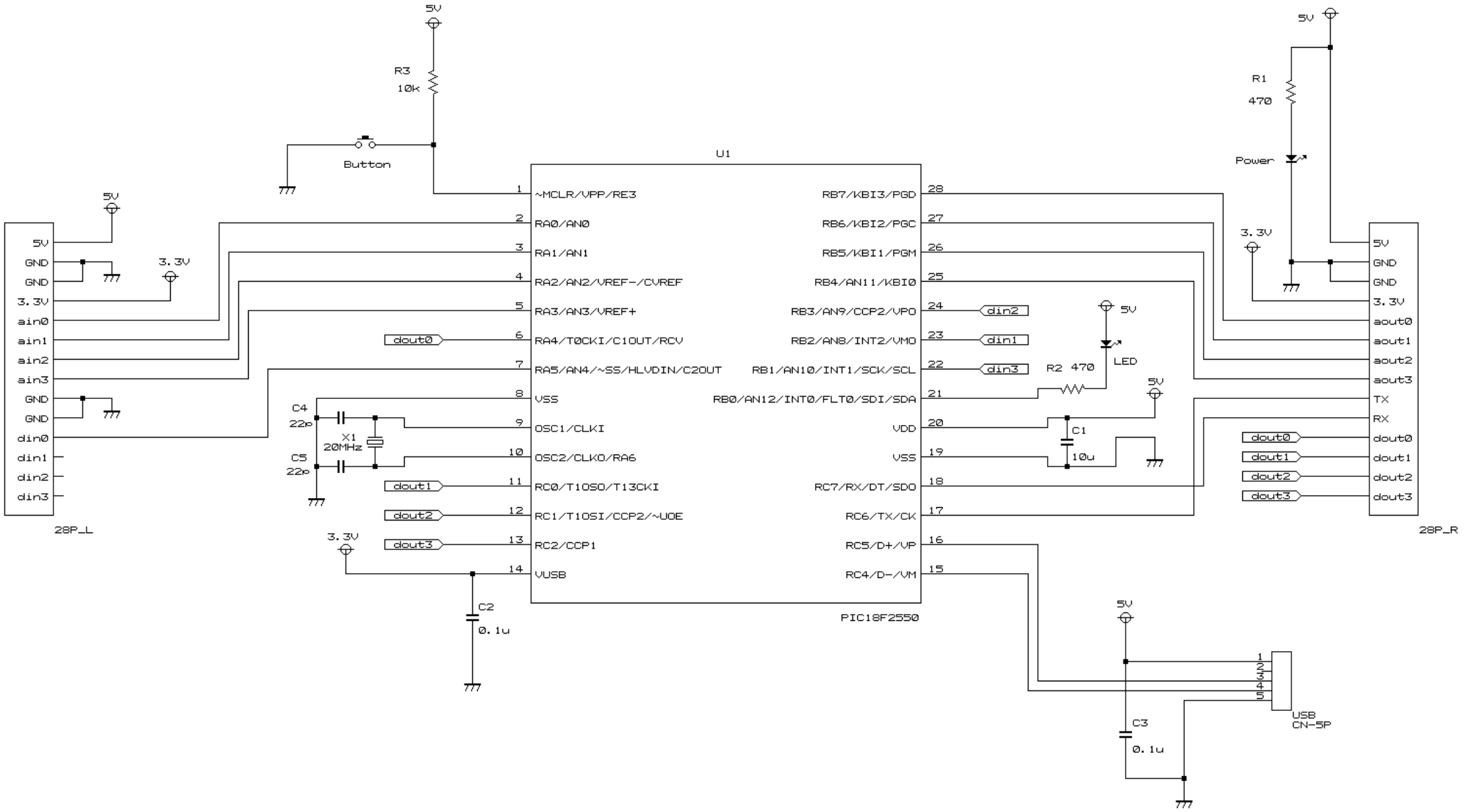

RTcorp.

GAINERmini Rev 1.0

2008.Nov.14	Norio Sakagami	1/1